좌측 3단 서랍

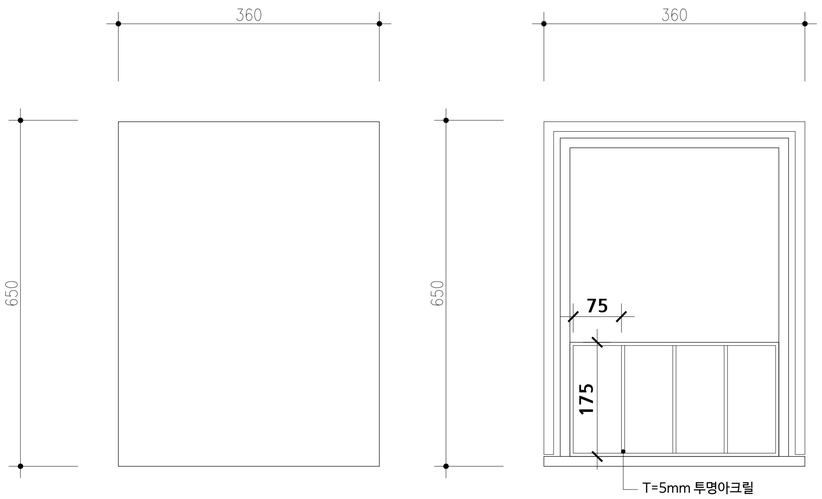

내부 서랍(지폐함)

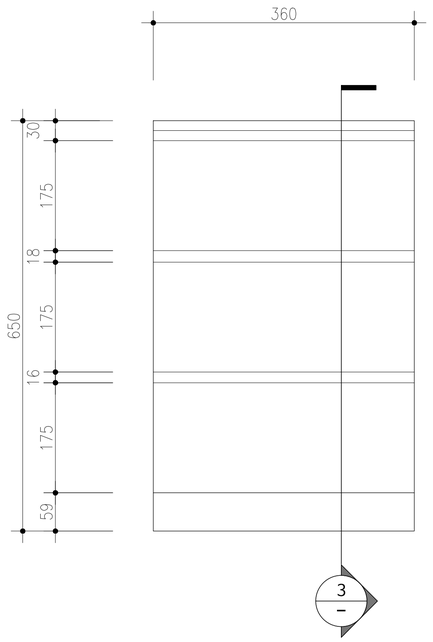

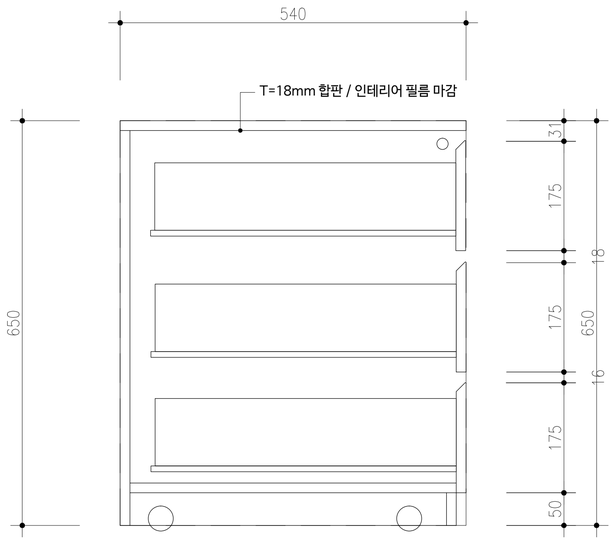

1	TOP VIEW	SCALE 1/10	2	FRONT VIEW	SCALE 1/10	3	SECTION	SCALE 1/10

우측 수납 선반

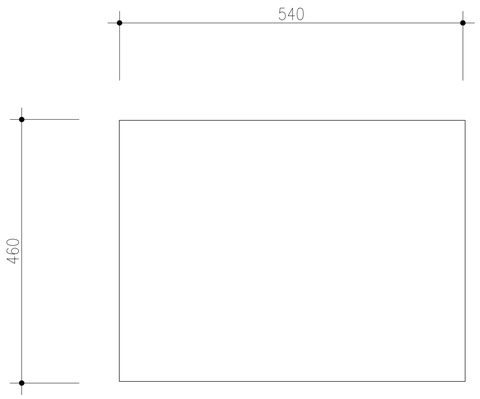

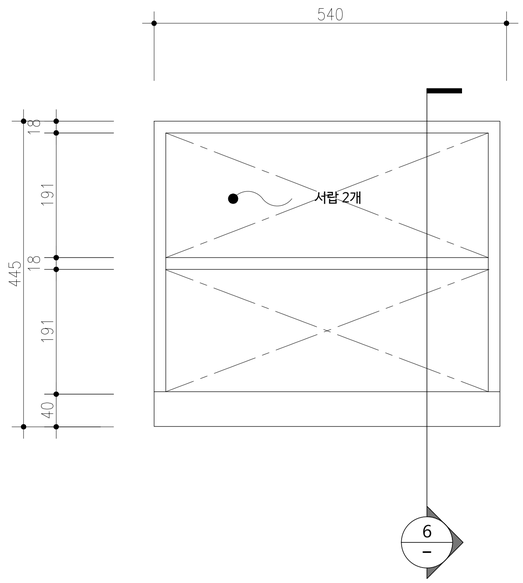

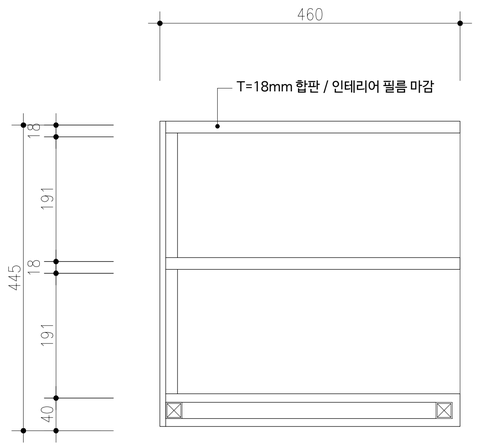

4	TOP VIEW	SCALE 1/10	5	FRONT VIEW	SCALE 1/10	6	SECTION	SCALE 1/10

CLIENT

365일 행복 예신처 서울지방우정청

조우엔지니어링 종합건축사사무소

서울시 송파구 양재대로62길 19
TEL 02)406.0332 FAX02)448.4009

PROJECT TITLE

서울시흥동우체국 신축공사

NOTE

1. 모든 공사는 현장 실측 후

감독관의 승인을 득한후 시공할것.

ARCHITECTURE

(주)조우엔지니어링 종합건축사사무소

STRUCT

예정엔지니어링

MECHANIC

(주)삼우MEC

ELECTRIC

(주)지화기술단

CIVIL ENGINEERING

민엔지니어링(주)

DRAWN BY

CHECKED BY

APPROVED BY

DATE

2014. 11.

FLOOR PLAN. NO

A – 805

FLOOR PLAN TITLE

좌우측 서랍 상세도

SCALE

A1 : 1/5 A3 : 1/10

결 재		
담 당	과 장	소 장
	전 결	